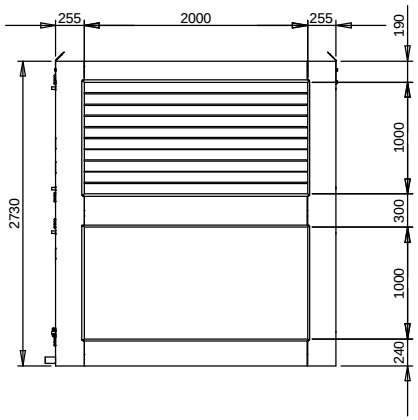

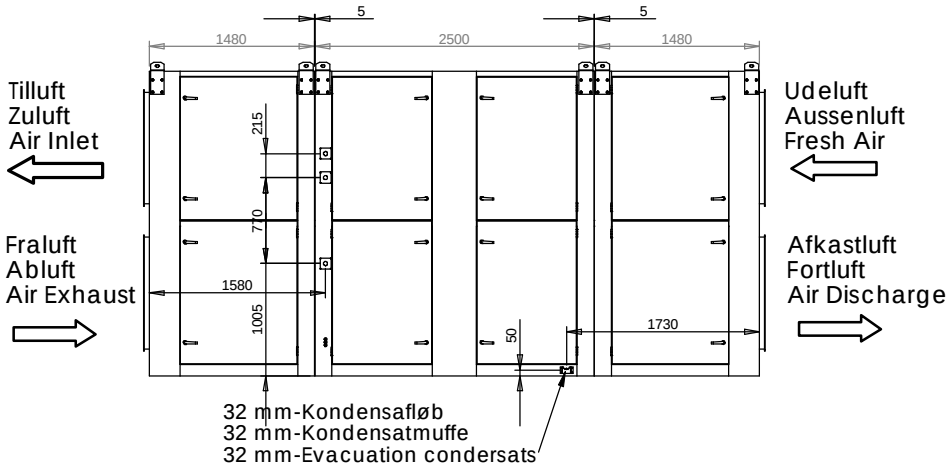

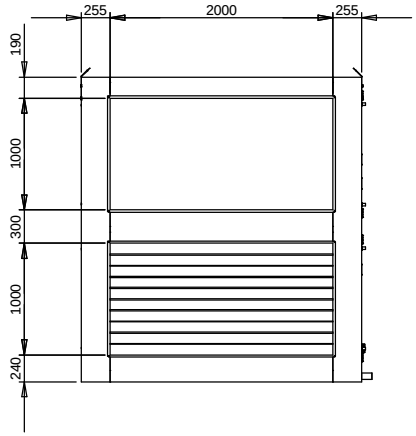

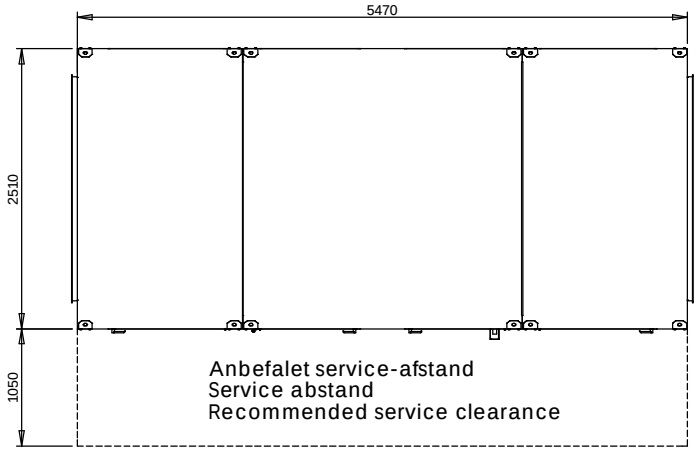

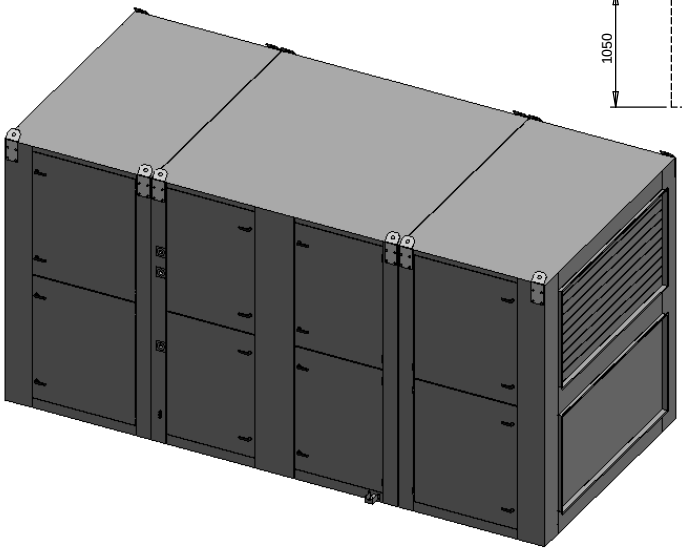

Info:

Nilan A/S
Nilanvej 2
8722 Hedensted

Tlf: 76 75 25 00
Fax: 76 75 25 25
www.nilan.dk

This drawing is the property of Nilan A/S and may not without written permission be copied or turned over to other persons or companies

Denne tegning er Nilan A/S ejendom, og må ikke kopieres eller videregives til tredjemand uden skriftlig tilladelse

Titel: VPM 3200 Venstre 3D

Tegning nr.: VPM 3200 Kammervent.

Revision:

Hvis andet ikke er specificeret er alle mål i millimeter og alle vinkler i grader

For pladedele gælder:
Mål markeret med () er konturmål
Mål markeret med O er kontrolmål

Med mindre andet er angivet gælder:
: bukkes 90° op
: bukkes 90° ned

	Initialer	Dato
Tegn. af:	ha	2. oktober 2006 06:13:52
Kontr. af:		
Godk. af:		
Revideret:	ha	13. januar 2010 14:24:00

Materiale:

Overfladebehandling:

Vægt: g

Antal pr. anlæg:

Fil: V:\SW_multiuser\Dummy_anlæg\VPM3200\VPM3200_Venstre

Målestok:1:10 | Format: A3 | Sheet 1 af 3